ARTOTEC
Esculturas Lúdicas ~ Parques infantiles ~ Mobiliario Urbano
[ARTE & TÉCNICA]
collection

ESCULTURA LÚDICA
Arte & Técnica
Balancín ZOOLA

Equipo para parques infantiles la innovación para todos

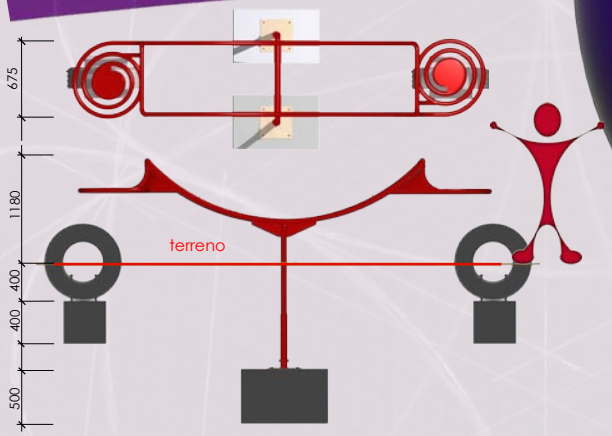

Edad recomendada: 5 +
Cumple con las normas europeas de seguridad EN 1176:2008

La escultura lúdica es fabricada y procesada en acuerdo con las normas europeas ISO 9001 y la norma ISO 14001
Certificado de soldadura : Clase - siguiendo las normas - EN 287
Tratamiento anticorrosivo: BSK 99 C4

Para obtener más información, contáctenos

Fundaciones: 4
Peso: 100 kg
Carga máxima: 3 555 kg
Nombre de niños: 8
Color: RAL systema
Diseño: Frédéric Iriarte
ARTOTEC, 2008-2012

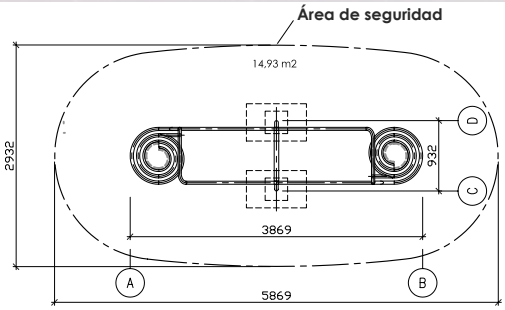

Protección contra caídas:
En acuerdo con las nomas EN 1176:2008
40 cm de arena o éqivalent.

Altura máxima de caída:
1180 mm max
Equilibrio axial : 12 °

Fundación:
Para instalar un buen drenaje.
4 cimientos de hormigón
2p. 500 x 500 x 800 mm
2p. 400 x 400 x 400 mm

Accessibilidad ARTOTEC · Ergonómico ARTOTEC · Innovativo ARTOTEC · Educación ARTOTEC

ARTOTEC AB • Sandtorpsv. 5 • 153 30 JÄRNA (Estocolmo) • Suècia • info@artotec.org • www.artotec.es • Tél. +46 - 70 22 37 842